LOCATiS MATERIELS

FICHE TECHNIQUE

HAUTE-AVESNES | CAMPAGNE-LÈS-HESDIN | BAPAUME

www.locatis-materiels.fr | 03.61.62.87.00

BROUETTE CHENILLES 700 kg

CARRY 107

CACES REQUIS:
R482 Cat A



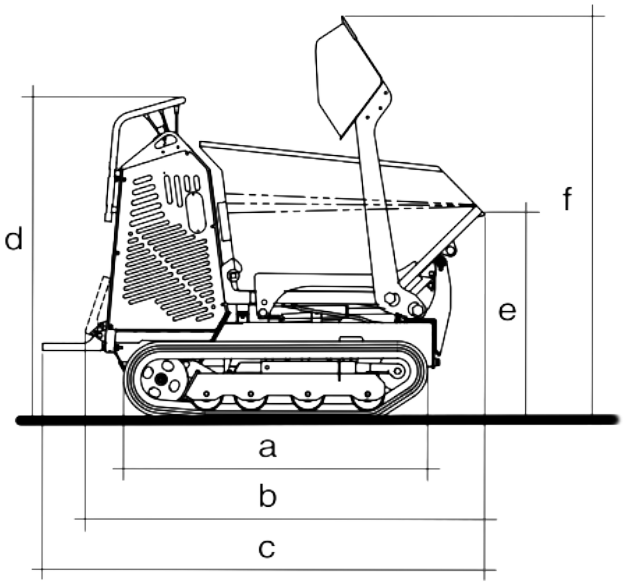

DIMENSIONS	
a	1253 mm
b	1647 mm
c	1824 mm
d	1336 mm
e	863 mm
f	1671 mm
g	180 mm
h	760 mm
i	1060 mm

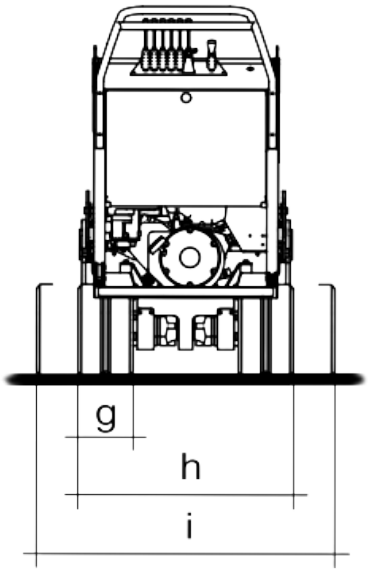

LOCATiS MATERIELS

FICHE TECHNIQUE

HAUTE-AVESNES | CAMPAGNE-LÈS-HESDIN | BAPAUME

www.locatis-materiels.fr | 03.61.62.87.00

BROUETTE CHENILLES 700 kg

CARRY 107

CARACTÉRISTIQUES	
Charge utile	700 kg
Moteur Essence	HONDA GX 270
Moteur Diesel	YANMAR L 100 N
Puissance moteur essence / diesel	6,2 kW (8,4 CV) / 7,4 kW (9,9 CV)
Pompes hydrauliques	3
Moteurs hydrauliques	2
Vitesse d'avancement	2,3 - 3,2 km/h
Poids version essence / diesel	495 kg / 550 kg
Dimensions L x l x H	1 824 (1 647)* x 760 x 1 336
Capacité de la benne	0.33 m^3 (330 L)
Pente franchissable à pleine charge	20°
Démarrage	Électrique
Circuit hydraulique auxiliaire	De série
Pression du circuit hydraulique	140 kgf/cm^2
Débit du circuit hydraulique	14 L/min
Débit du circuit hydraulique HighFlow (option)	26 L/min
Référence version Essence	0801/C0210001
Référence version Diesel	0801/C0410001

* Dimensions avec marche-pied relevé

Document non contractuel - LOCATIS MATERIELS - MARS 2026